Monteringsanvisning

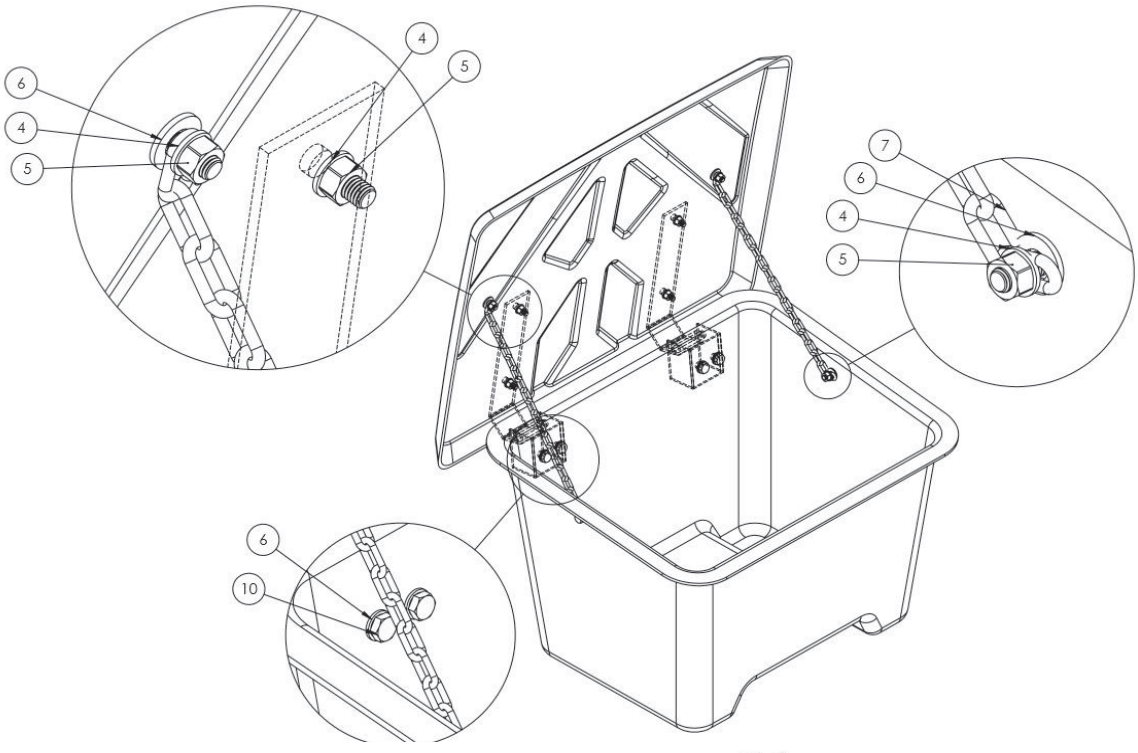

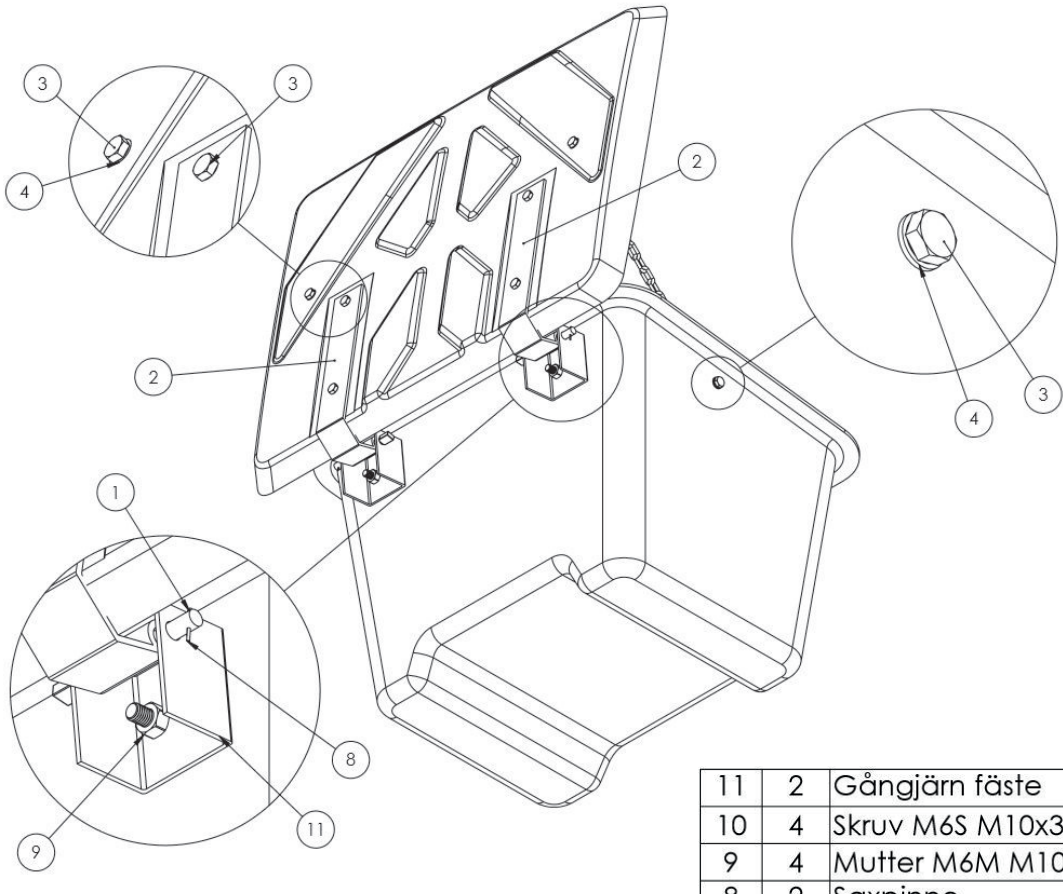

No	Qty	Description
11	2	Gångjärn fäste
10	4	Skruv M6S M10x30
9	4	Mutter M6M M10
8	2	Saxpinne
7	2	Kätting
6	8	Bricka BRB M10
5	8	Mutter M6M M8
4	12	Bricka BRB M8
3	8	Skruv M6S M8x28
2	2	Gångjärn
1	2	Pinne